100 WATT 12 VOLT SOLAR PANEL KURSUN ASIT AKÜ SARJ DEVRESi
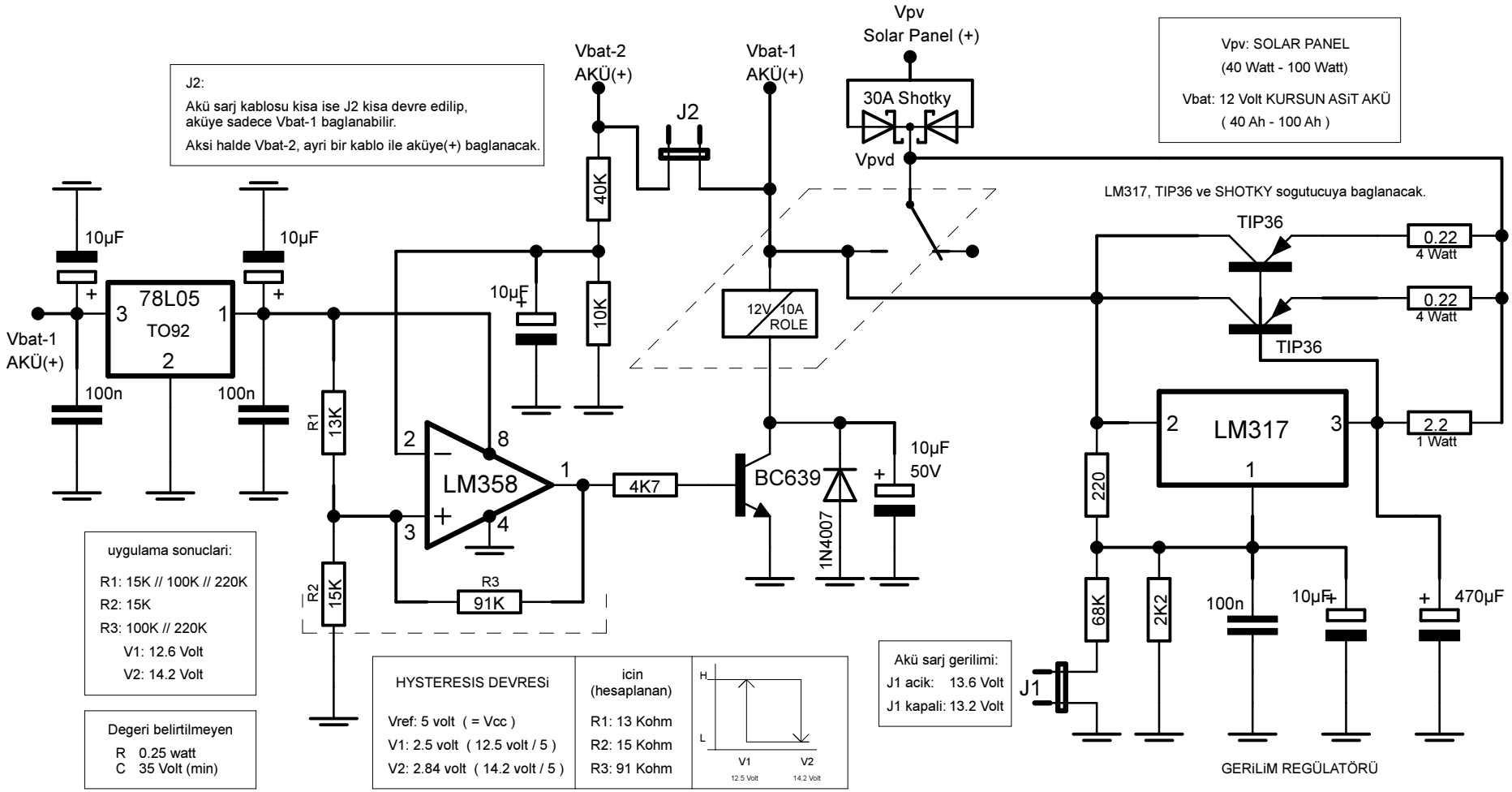
TA5AGC
www.bitlik.org
nisan 2012